VIREUR

VIREUR CROISILLON

1 tonne

INSTRUCTION DE SECURITE D'EMPLOI ET D'ENTRETIEN

APPAREILS N° W000277393 - W000277394

EDITION : FR
REVISION : D
DATE : 09-2019

Notice d'instructions

REF : **8695 6450**

Notice originale

LINCOLN® ELECTRIC

Le fabricant vous remercie de la confiance que vous lui avez accordée en acquérant cet équipement qui vous donnera entière satisfaction si vous respectez ses conditions d'emploi et d'entretien.

Sa conception, la spécification des composants et sa fabrication sont en accord avec les directives européennes applicables.

Nous vous engageons à vous reporter à la déclaration CE jointe pour connaître les directives auxquelles il est soumis

Le fabricant dégage sa responsabilité dans l'association d'éléments qui ne serait pas de son fait.

Pour votre sécurité, nous vous indiquons ci-après une liste non limitative de recommandations ou obligations dont une partie importante figure dans le code du travail.

Nous vous demandons enfin de bien vouloir informer votre fournisseur de toute erreur qui aurait pu se glisser dans la rédaction de cette notice d'instructions.

SOMMAIRE

A - IDENTIFICATION 1

B - CONSIGNES DE SECURITE 2
1 - BRUIT AERIEN 2
2 - CONSIGNES PARTICULIERES DE SECURITE 2

C - DESCRIPTION 4
1 - CARACTERISTIQUES 5
2 - DIMENSIONS ET ENCOMBREMENT 6
3 - VIREUR AVEC OPTION LORRY 7

D - MONTAGE INSTALLATION 9
1 - CONDITIONS D'INSTALLATION 9
2 - MANUTENTION DU VIREUR 9
3 - MISE EN PLACE 10

E - MAINTENANCE 12
1 - ENTRETIEN 12
2 - DEPANNAGE 12
3 - PIECES DE RECHANGE 13

NOTES PERSONNELLES 16

REVISIONS

REVISION B **05/19**

DESIGNATION	PAGE
Changement de logo	

REVISION C **07/19**

DESIGNATION	PAGE
Mise à jour	

REVISION D **09/19**

DESIGNATION	PAGE
Mise à jour	

A - IDENTIFICATION

Veuillez noter le numéro d'immatriculation de votre machine dans le cadre ci-dessous.

Dans toute correspondance, veuillez nous fournir ces renseignements.

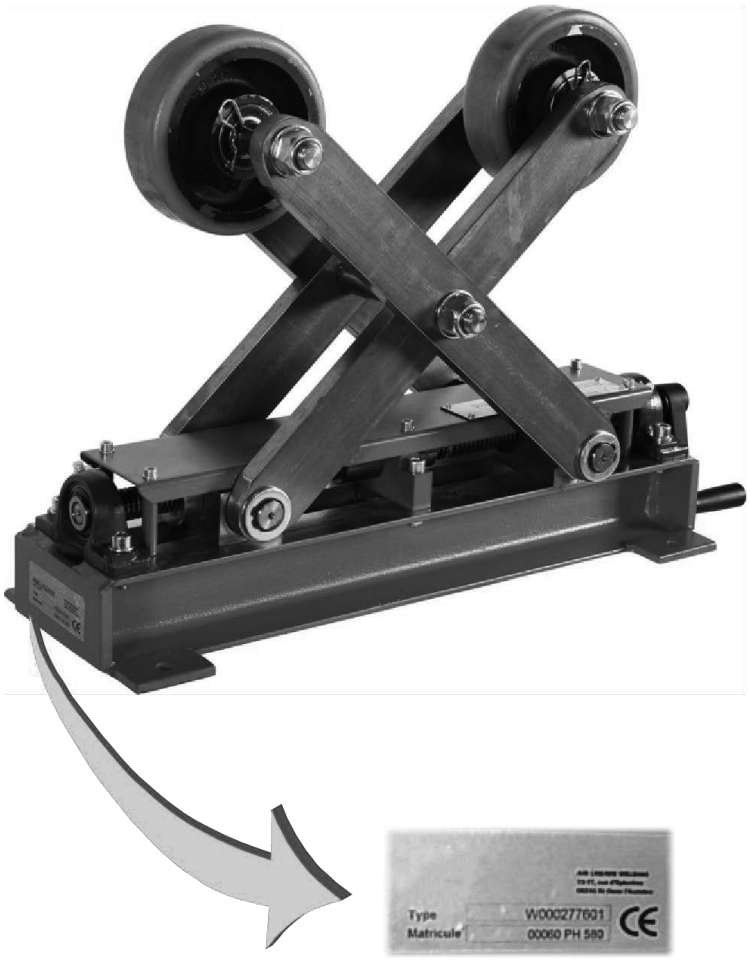

B - CONSIGNES DE SECURITE

1 - BRUIT AERIEN

Se reporter au manuel spécifique « 8695 7051 » fourni avec cet équipement.

2 - CONSIGNES PARTICULIERES DE SECURITE

NE JAMAIS UTILSER SEUL le vireur croisillon, il doit obligatoirement être associé à une poupée ou à un positionneur.

Ne pas dépasser les charges admissibles, les couples et les efforts tangentiels ainsi que les diamètres mini et maxi des viroles.

Réaliser un essai à vide du mouvement de rotation.

Ne pas laisser tomber brutalement les charges sur l'appareil.

S'assurer que le fonctionnement de l'appareil ne peut être entravé par des outils et/ou des objets laissés à proximité de la pièce mise en rotation ou par des appendices de celle-ci venant heurter des éléments fixes (sol, charpentes, poteaux)

Respecter l'écartement des axes de galets en fonction du diamètre de la virole (voir chapitre D).

Aucun objet ne doit être posé sur les chemins de roulement.

Avant l'utilisation de la machine, assurez-vous que tous les éléments de protection sont en place.
Capots de protection vissés.

Nettoyer périodiquement la zone de travail.

Dans le cas d'une utilisation pour soudage, bien s'assurer avant soudage que la masse du générateur soit raccordée à la pièce.

La machine ne doit être en aucun cas modifiée.
Le vireur **n'est pas** un élément d'ancrage pour un moyen de manutention.

Le port des Equipements de Protection Individuelle (EPI) est **obligatoire**.

La **maintenance** doit se faire **hors énergies.**
Le sectionnement et le verrouillage par cadenas de toutes les énergies est **obligatoire**.

C - DESCRIPTION

Le vireur croisillon 1 tonne permet de supporter des viroles ou des tubes de diamètre différent. Le système de bras croisillon assure une même hauteur d'axe de rotation pour tous les diamètres. Impérativement associé à une poupée ou un positionneur, le vireur (généralement en couple), permet de supporter la charge de la pièce, et seul le couple de rotation de la poupée ou du positionneur entraîne la pièce en rotation.

Le réglage de l'écartement des galets se fait manuellement par une manivelle. Un réglet permet de s'assurer du bon écartement en fonction du diamètre de la pièce.

Il existe 2 types de vireurs croisillon 1 tonne

HAUTEUR D'AXE 555MM W000277393

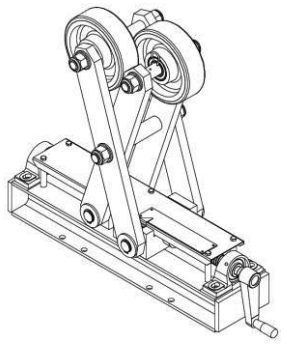

HAUTEUR D'AXE 750MM W000277394

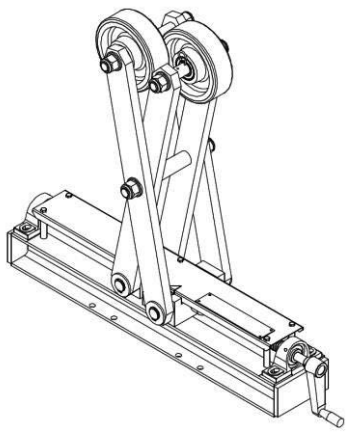

Ces vireurs peuvent être montés sur lorry fou (W000274920) pour faciliter leur déplacement.

1 - CARACTERISTIQUES

		VIREUR CROISILLON 1 T - 20-600	VIREUR CROISILLON 1 T - 60-1020
		W000277393	W000277394
Capacité de charge sur 1 vireur :	-	1 tonne	
Capacité de charge sur 1 jeu de 2 vireurs :	-	2 tonnes	
Diamètre mini de la pièce :	mm	20	60
Diamètre maxi de la pièce :	mm	600	1020
Dimension Galet :	mm	Ø 160 x 50	
Matière des galets :	-	Polyuréthanne *	
Hauteur d'axe :	mm	555	750
Réglage écartement des galets :	-	Manuel à l'aide d'un réglet	Manuel à l'aide d'un réglet
Masse :	Kg	70	100

* galet acier possible en spécial

2 - DIMENSIONS ET ENCOMBREMENT

Vireur croisillon 1T – diamètre : 20-600mm

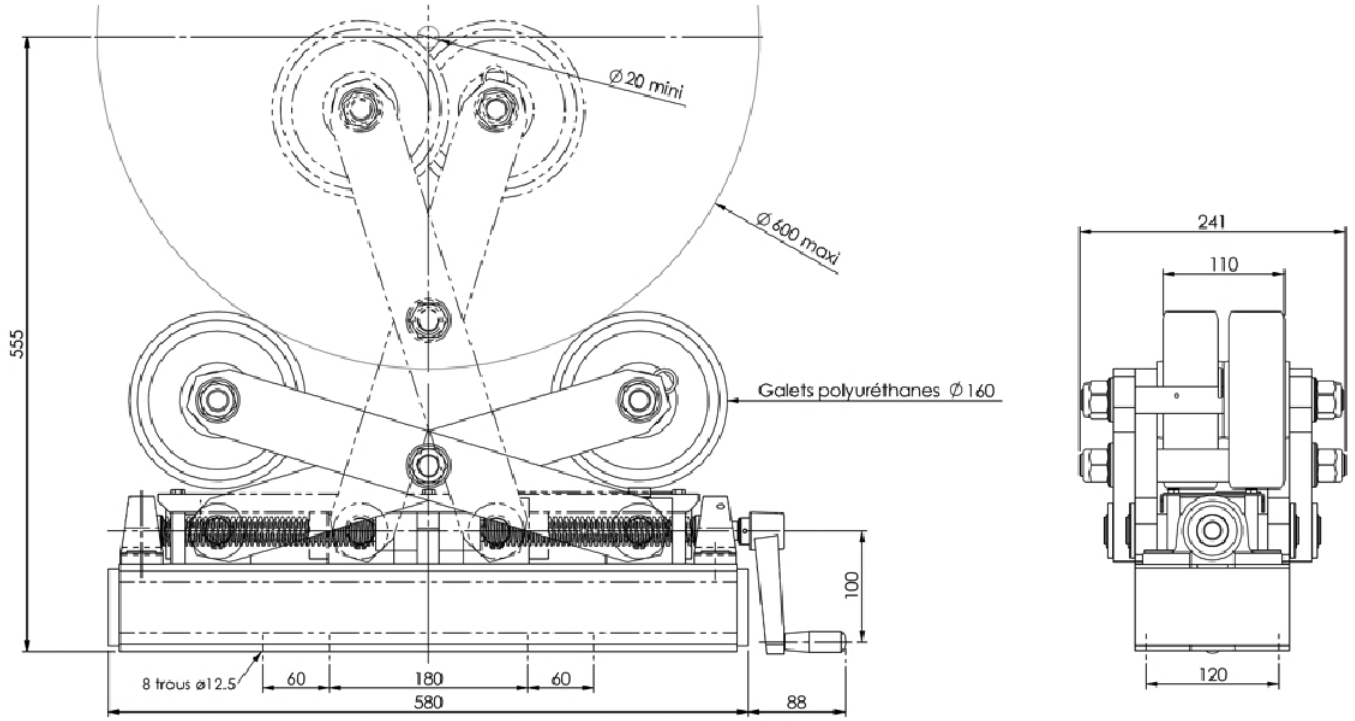

Vireur croisillon 1t – diamètre : 60-1020mm

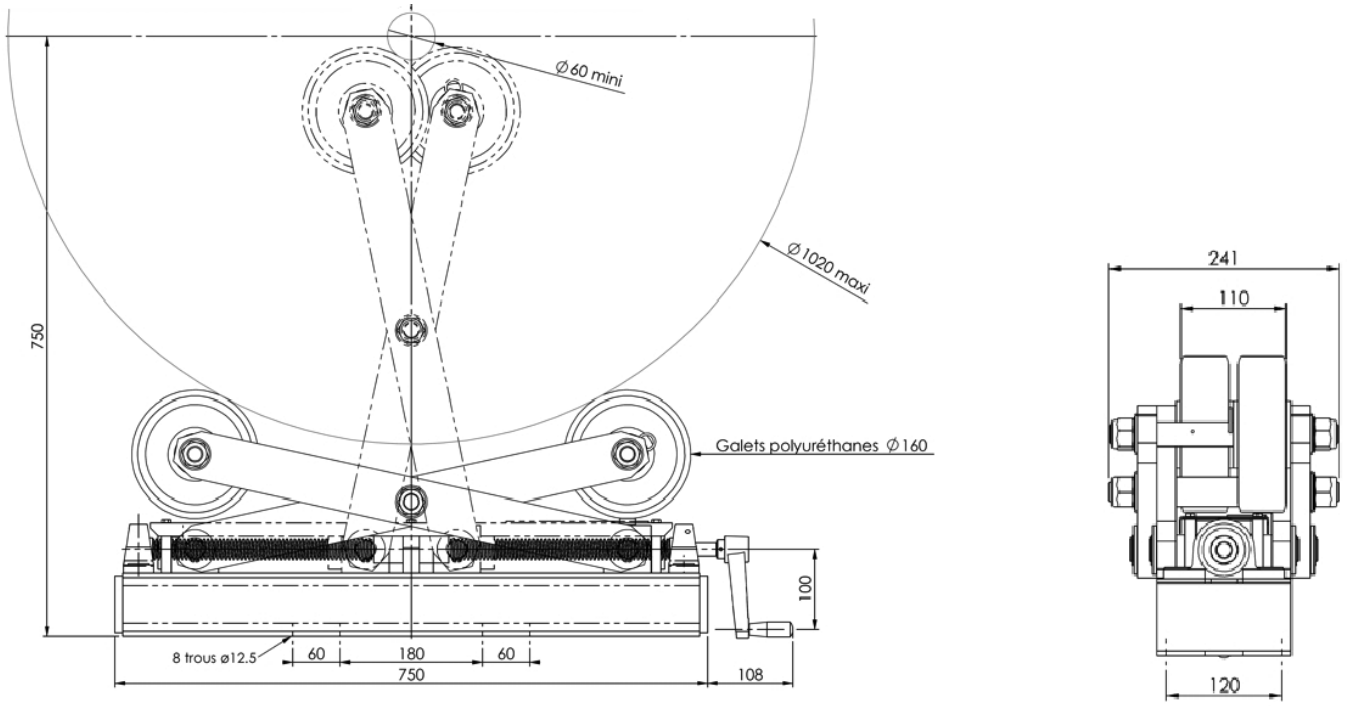

3 - VIREUR AVEC OPTION LORRY

Les vireurs peuvent également être montés sur lorry fou (W000274920), alors la distance axe rotation pièce – sol est différente selon le type de vireur croisillon.

Vireur 20-600 W000277393 555 mm	+	lorry fou W000274920 84 mm	+	rail LINCOLN ELECTRIC W000315250 ou W000315251 70 mm	=	**709 mm**

Vireur 60-1020 W000277394 750 mm	+	lorry fou W000274920 84 mm	+	rail LINCOLN ELECTRIC W000315250 ou W000315251 70 mm	=	**909 mm**

D - MONTAGE INSTALLATION

Les vireurs croisillons sont utilisés pour de nombreuses applications. En particulier, nous les utilisons pour le soudage/coupage de tube, entraîné par un positionneur ou une poupée motrice.

Les vireurs croisillons peuvent être posés au sol ou sur des supports.

1 - CONDITIONS D'INSTALLATION

L'IMPLANTATION DE L'INSTALLATION DOIT ETRE REALISEE EN RESPECTANT LA NORME DE SECURITE NF EN 547 -1 -3 POUR ASSURER LA PROTECTION DES PERSONNES

LES CONDITIONS SUIVANTES DOIVENT ETRE REMPLIES AVANT D'INSTALLER LE MATERIEL

2 - MANUTENTION DU VIREUR

- Déballer le vireur croisillon 1 tonne de son emballage de livraison

- Elinguer le vireur croisillon 1 tonne en utilisant des élingues souples.

Protection opérateur :
Casque - Gants - Chaussures de sécurité

3 - MISE EN PLACE

- Boulonner le vireur croisillon sur le support (minimum 8 boulons M10 classe 8,8).

Le vireur croisillon doit impérativement être fixé à son support (ou au sol) afin de garantir sa stabilité.

- Régler à vide le diamètre de la virole à l'aide du réglet (A1)
- Poser la pièce

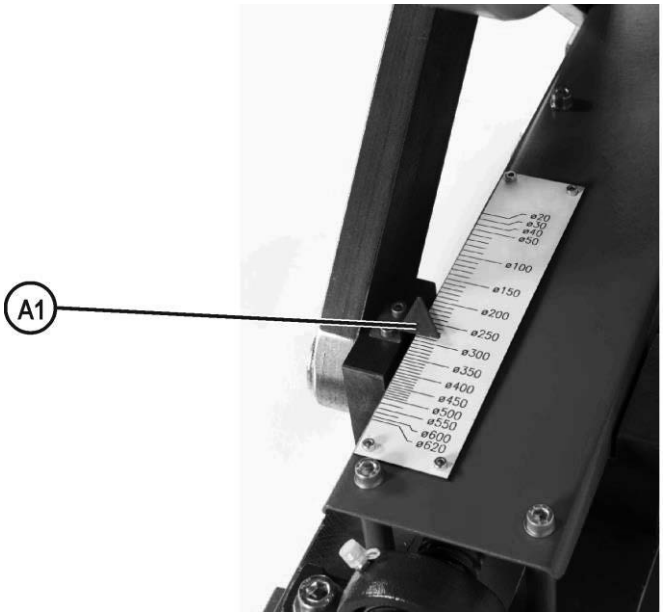

E - MAINTENANCE

1 - ENTRETIEN

Pour que la machine puisse assurer les meilleurs services durablement, un minimum de soins et d'entretien sont nécessaires.

GRAISSAGE

Les vis sont à graisser et il faut souffler pour enlever les scories.

CONTROLE ET SECURITE

Il y a lieu de bien suivre les indications contenues dans la présente instruction, en particulier, celles relatives aux limites d'utilisation.

En outre, une vérification de l'appareil doit être effectuée tous les 3 mois sur les principaux organes et notamment vis et écrous du système de rapprochement des galets.

ENTRETIEN ET PROTECTION DES BANDAGES

Afin de les conserver longtemps, il est nécessaire de respecter les instructions suivantes:

⇒ **Ne pas les surcharger (pas de choc au moment de l'accostage de la virole)**

⇒ **Ne pas faire stationner longtemps les galets sous une charge lourde qui pourrait provoquer la déformation permanente du bandage**

⇒ **Ne pas mettre d'hydrocarbures sur les galets. Si cela arrivait, les nettoyer très rapidement.**
En cas de préchauffage, la température de la zone de la virole en contact avec les bandages ne doit pas excéder 60 à 70°C et la pièce doit être constamment en mouvement.

2 - DEPANNAGE

Symptômes possibles	Causes probables	Remèdes éventuels
Le galet polyuréthanne ne tourne plus	L'axe du galet est endommagé	Démonter le galet et remplacer les éléments défectueux
La manivelle de réglage d'écartement des galets ne tourne plus	Les noix sont bloquées	Nettoyer les noix et la vis puis la graisser de nouveau

3 - PIECES DE RECHANGE

Comment commander :

Les photos ou croquis repèrent la quasi-totalité des pièces composant une machine ou une installation.

Les tableaux descriptifs comportent 3 sortes d'articles:

- **articles normalement tenus en stock : ✔**
- **articles non tenus en stock: ✘**
- **articles à la demande : sans repères**

(Pour ceux-ci, nous vous conseillons de nous envoyer une copie de la page de la liste des pièces dûment remplie. Indiquer dans la colonne Cde le nombre de pièces désirées et mentionner le type et le numéro matricule de votre appareil.)

Pour les articles repérés sur les photos ou croquis et ne figurant pas dans les tableaux, nous envoyer une copie de la page concernée et mettre en évidence le repère en question.

Exemple :

✔	normalement en stock.
✘	pas en stock
	à la demande.

Rep	Ref.	Stock	Cde	Désignation
E1	W000XXXXXX	✔		Carte interface machine
G2	W000XXXXXX	✘		Débitmètre
A3	9357 XXXX			Tôlerie face avant sérigraphiée

➢ Si commande de pièces indiquez la quantité et notez le numéro de votre machine dans le cadre ci-dessous.

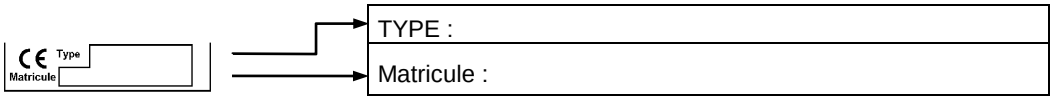

PARTIE MECANIQUE

✔	normalement en stock.
✘	pas en stock
	à la demande.

Rep	Ref.	Stock	Cde	Désignation
M1				Galet polyuréthanne
M2				Règle graduée
M3				Manivelle
M4				Noix et vis
M5				Palier

➢ Si commande de pièces indiquez la quantité et notez le numéro de votre machine dans le cadre ci-dessous.

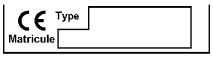

TYPE :
Matricule :

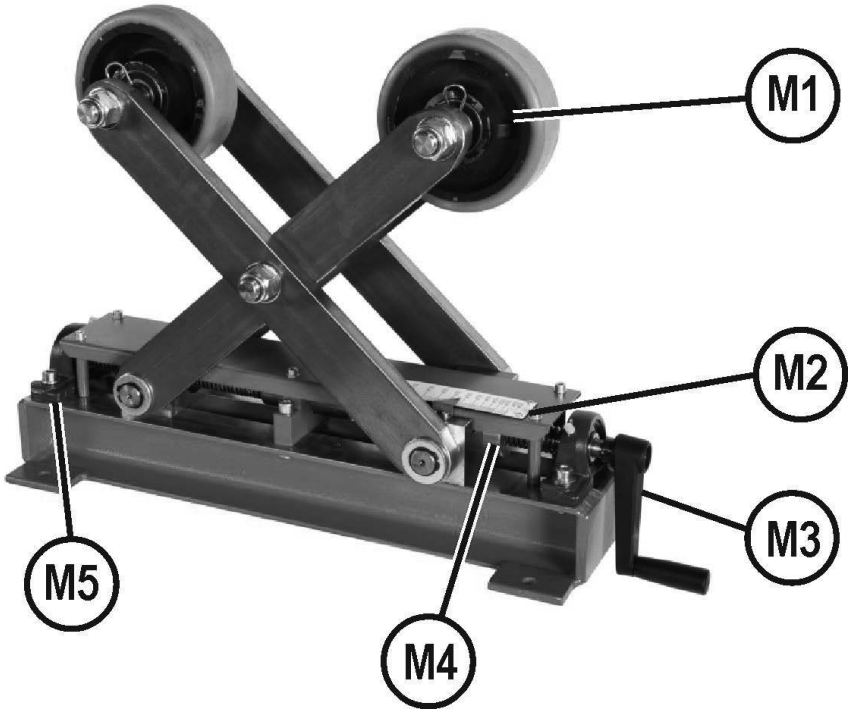

OPTION LORRY (W000274920)

✔	normalement en stock.
✘	pas en stock
	à la demande.

Rep	Ref.	Stock	Cde	Désignation
L1				Galet de roulement

➢ Si commande de pièces indiquez la quantité et notez le numéro de votre machine dans le cadre ci-dessous.

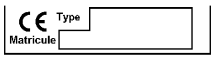

TYPE :
Matricule :

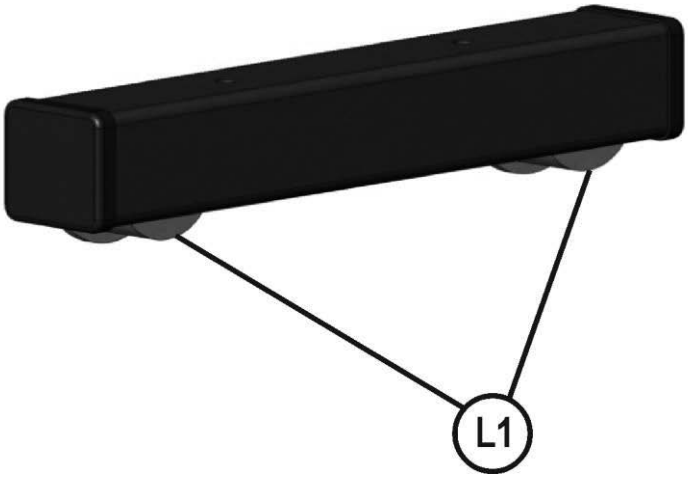

NOTES PERSONNELLES

Lincoln Electric France S.A.S.
Avenue Franklin Roosevelt 76120 Le Grand Quevilly
76121 Le Grand Quevilly cedex
www.lincolnelectriceurope.com