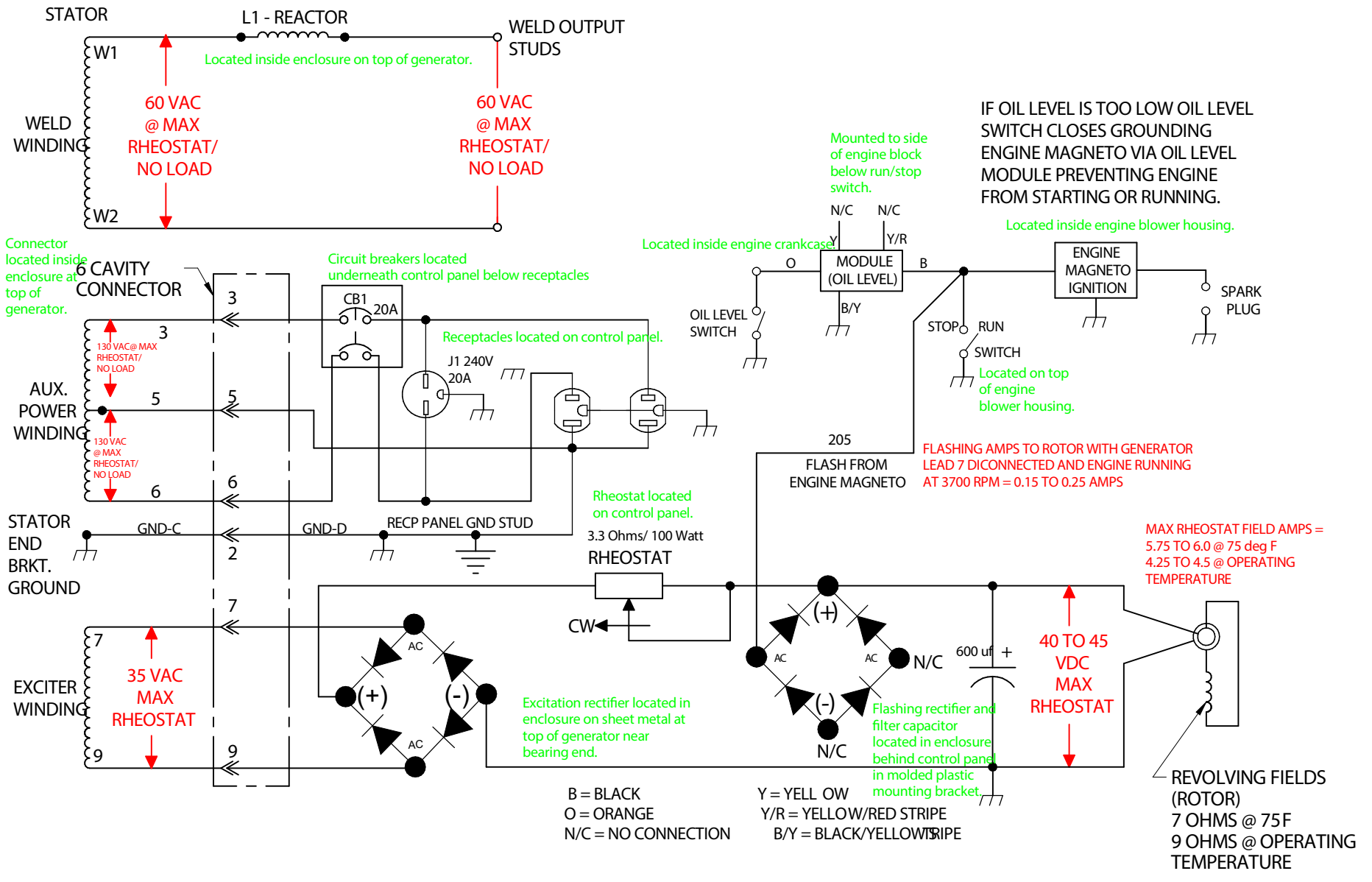POWER ARC 5500 (SUBARU ROBIN) MACHINE SCHEMATIC S26881 REV: A