EQUIPEMENT PRESTOJET 4

EDITION : FR
REVISION : A
DATE : 03-2009

Notice d'instructions

REF. : **8695-4778**

PIECES DE RECHANGE

PORTE OUTIL POC 75E

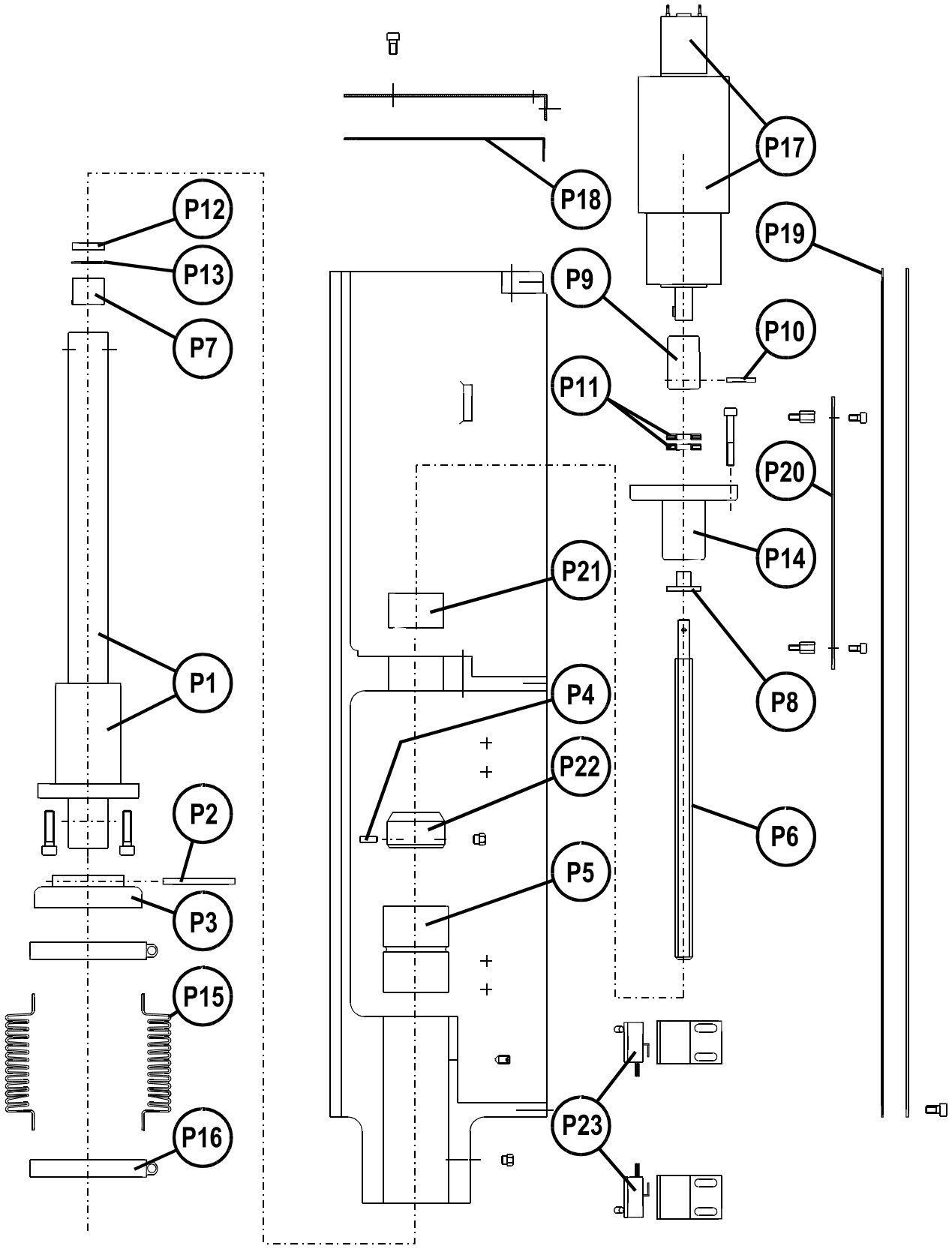

☞ De manière à éviter toute erreur lors d'approvisionnement de pièces de rechange, nous vous conseillons de nous envoyer une copie de la page de la liste des pièces dûment remplie. Indiquer dans la colonne Cde le nombre de pièces désirées et mentionner le type et le numéro matricule de votre appareil.

✔	normalement en stock.
✘	stock réduit
	à la demande.

Rep	Ref.	Stock	Cde	Désignation
	W000138879	✔		Kit colonne équipée
P1				Colonne de guidage
P2				Goupille mecanindus Ø4x50
P3				embout inférieur
P4				Goupille cylindrique Ø4x12
P5				Bague de guidage
	W000138880	✔		Kit vis équipée
P6				Vis Ø12 pas de3mm
P7				Ecrou bronze Ø12 pas de3mm
P8				Bague épaulée
P9				Accouplement
P10				Goupille cylindrique Ø3x20
P11				Butée AXK 1024 + rondelle AS 1024
P12				Feutre
P13				Circlips
P14				Palier moteur
	W000138881	✔		Kit soufflet
P15				Soufflet de protection
P16				Collier
P17	W000139101	✔		Motoréducteur
P18	0703 4029			Plaque d'étanchéité supérieure
P19	0700 1712			Plaque d'étanchéité inférieure
P20	W000139068	✔		Carte PO150 simplifié
P21	.620 3236			Bague BP25 30x38x24
P22	0700 1710			Bague de colonne
P23	W000352100	✘		Minirupteur 83160 O.I.W3

➢ Si commande de pièces indiquez la quantité et notez le numéro de votre machine dans le cadre ci-dessous.

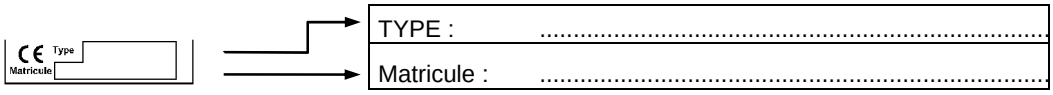

DEMONTAGE D'UN PORTE-OUTIL

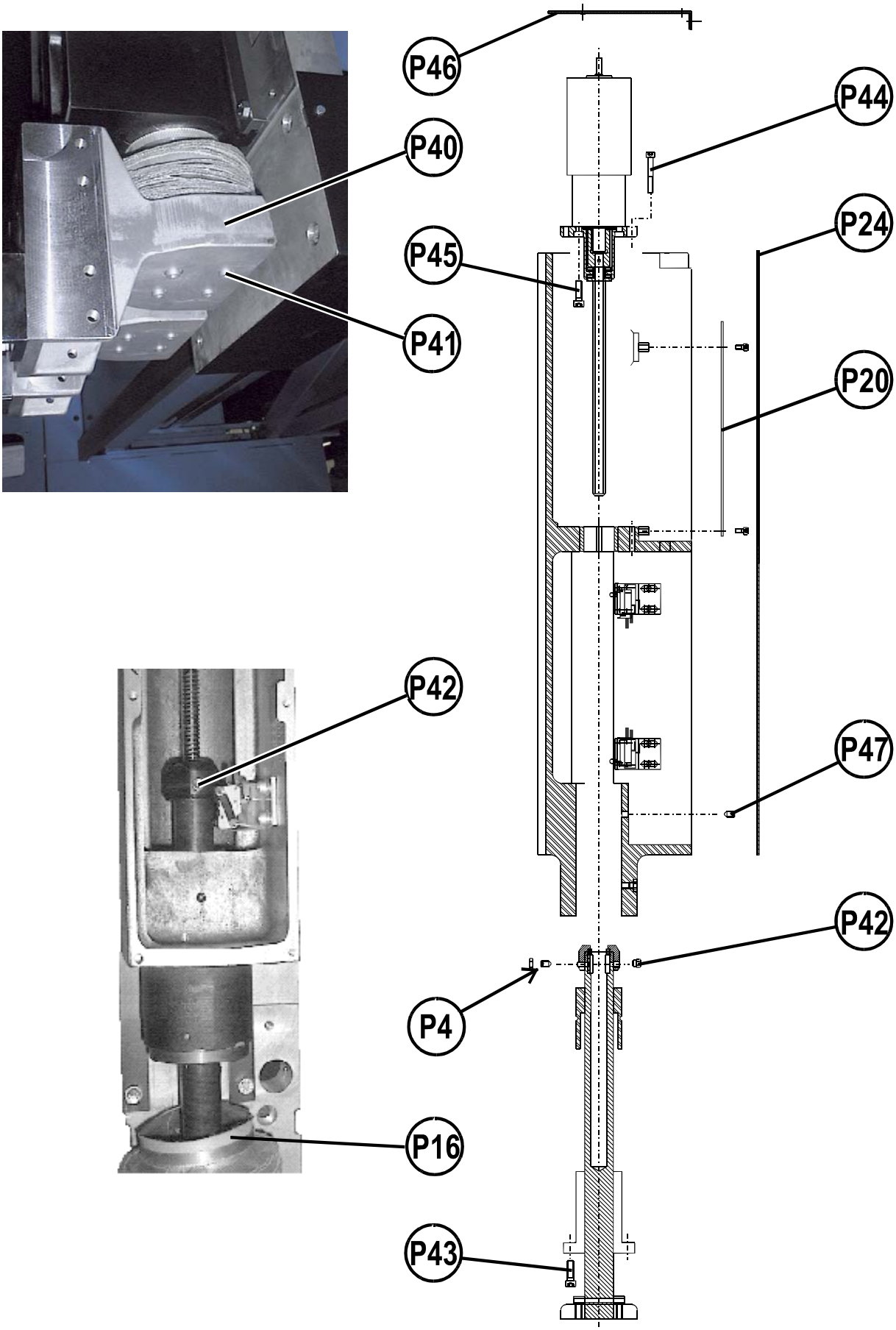

CHANGEMENT D'UN KIT COLONNE	CHANGEMENT D'UN KIT VIS EQUIPEE
♦ Si possible mettre le porte-outil en position basse.	♦ Si possible mettre le porte-outil en position basse.
♦ Déposer la face avant P24 du porte outil.	♦ Déposer la face avant du porte outil.
♦ Déposer le support de chalumeau P40 en enlevant les 4 vis P41.	♦ Déposer la carte électronique P20.
♦ Desserrer le collier P16 et descendre le soufflet de protection.	♦ Déposer la plaque supérieure P46 du porte outil.
♦ Déposer le graisseur P42.	♦ Déposer la vis P44.
♦ Dévisser la vis P47.	♦ Déposer l'ensemble vis-écrou plus moteur en le sortant vers le haut.
♦ Déposer les 4 vis P43.	♦ Dévisser les 4 vis P45 et déposer le moteur (attention ces 4 vis sont montées avec du frein-filet).
♦ Tourner à la main de 180° l'ensemble colonne.	♦ Remonter le nouvel ensemble en procédent de manière inverse.
♦ Enlever l'écrou et la vis P4.	
♦ Déposer la colonne vers le bas en la dévissant.	
♦ Remonter le nouvel ensemble en procédent de manière inverse.	

IMPORTANT : Ne jamais sortir la colonne de la douille à billes.

ENSEMBLE SUPPORT CHALUMEAU

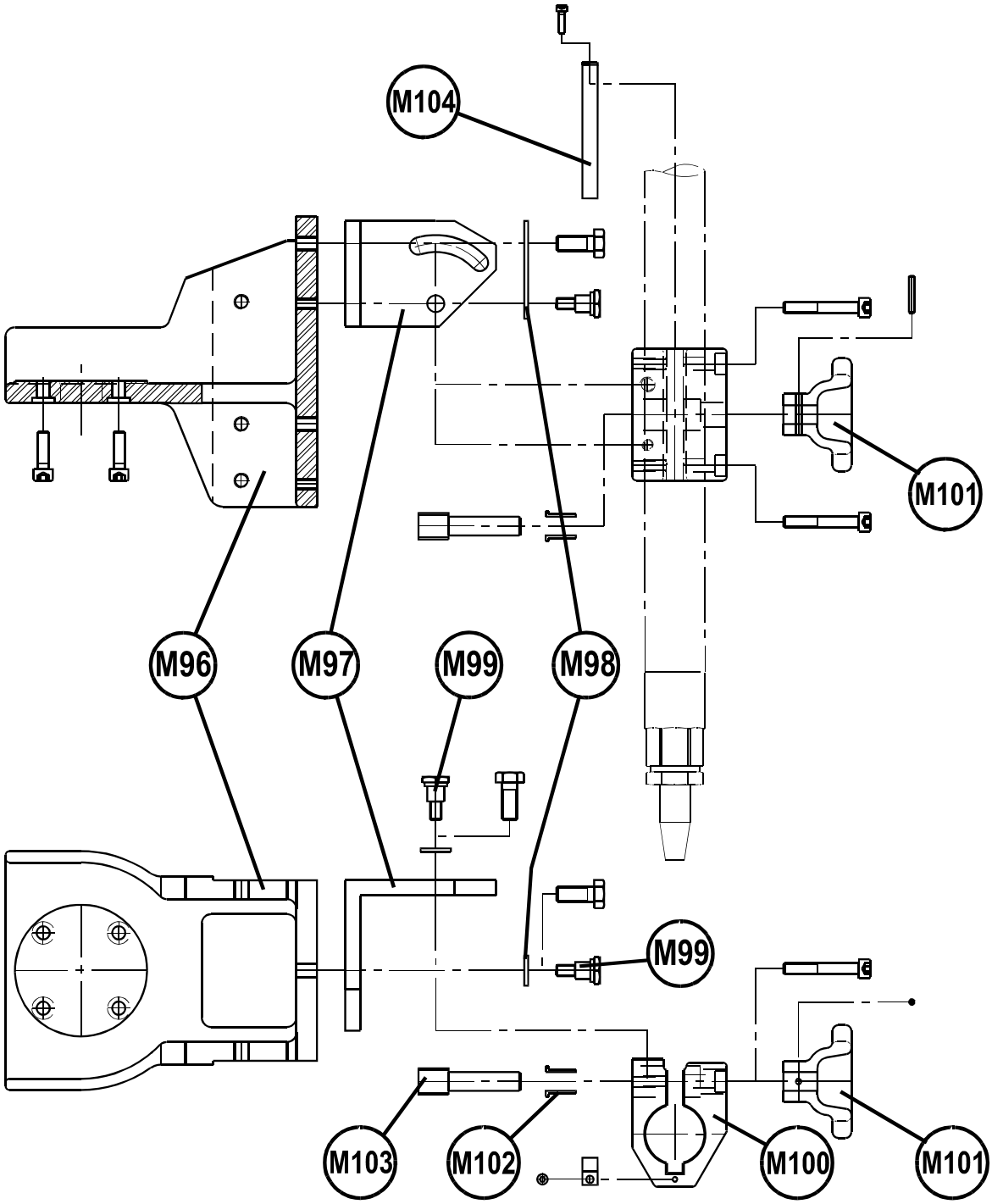

✔	normalement en stock.
✘	stock réduit
	à la demande.

Rep	Ref.	Stock	Cde	Désignation
	0700 1920			Ensemble support chalumeau
M96	0700 1921			Dé support
M97	0702 4219			Support orientable
M98	0702 4221			Index
M99	W000325375	✘		Axe d'articulation
M100	W000325374	✘		Collier usiné
	0700 1910			Kit relevage chalumeau
M101	W000138669	✘		Volant alu
M102	.620 0268			Bague
M103	W000138710	✘		Pignon
M104	W000138706	✘		Ressort

➢ Si commande de pièces indiquez la quantité et notez le numéro de votre machine dans le cadre ci-dessous.

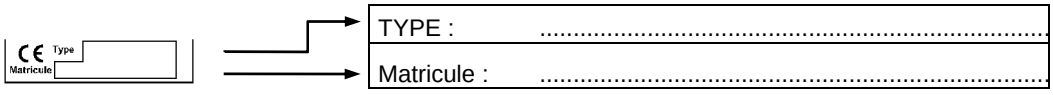

ENSEMBLE MAINTIEN DE TOLE

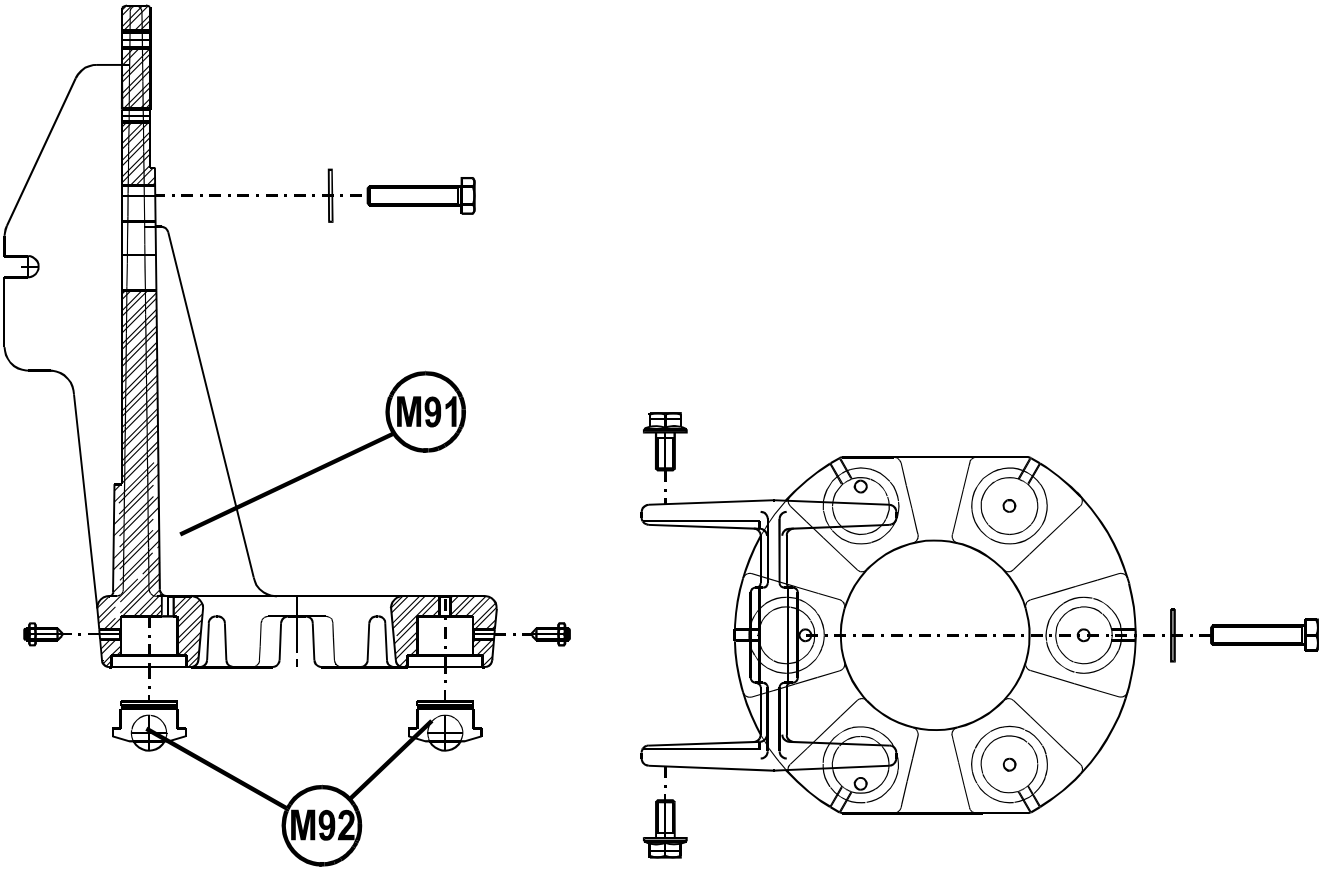

✔	normalement en stock.
✘	Pas en stock
	à la demande.

Rep	Ref.	Stock	Cde	Désignation
	W000138885	✔		Embase complète
M91				Embase nue
M92	0700 1902			Kit de 6 billes porteuses SKF

➢ Si commande de pièces indiquez la quantité et notez le numéro de votre machine dans le cadre ci-dessous.

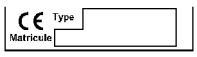

TYPE : .....

Matricule : .....

PARTIE ELECTRIQUE

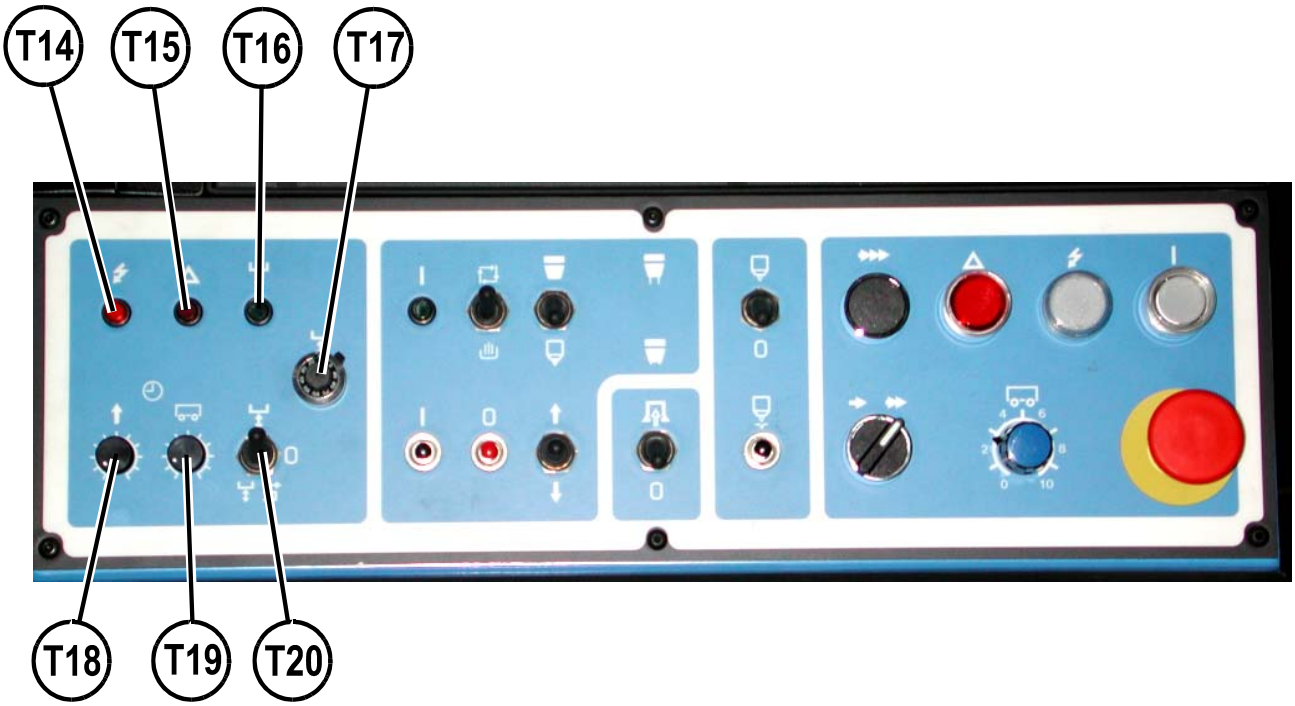

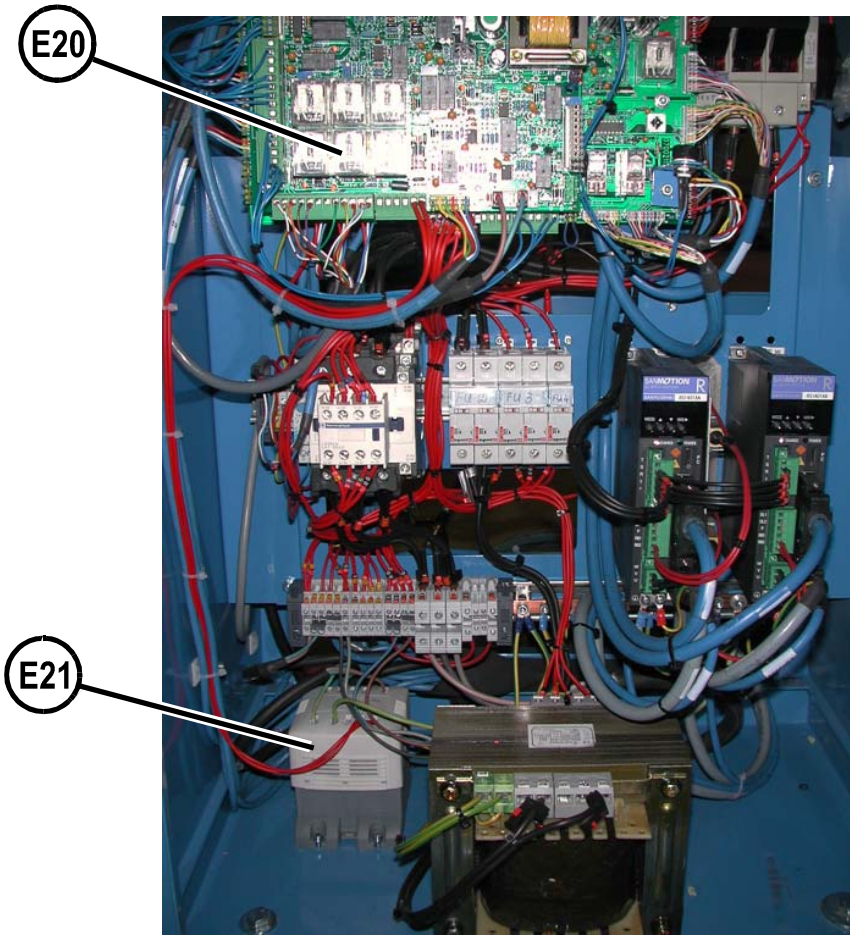

✔	normalement en stock.
✘	pas en stock
	à la demande.

Rep	Ref.	Stock	Cde	Désignation
T14	.570 4069			Corps de voyant LS9
T14	0012 0049			Lampe 28V
T14	.570 4126			Cabochon bas blanc
T15	.570 4069			Corps de voyant LS9
T15	0012 0049			Lampe 28V
T15	.570 4132			Cabochon bas rouge
T16	.570 4069			Corps de voyant LS9
T16	0012 0049			Lampe 28V
T16	.570 4127			Cabochon bas vert
T17	.560 2018			Potentiomètre 5kΩ
T17	.560 9096			Bouton compte-tour
T18 T19	.560 2201			Potentiomètre 100kΩ
T20	.570 2363			Inverseur bipolaire
T20	.5702388			Cabochon étanche
E20	W000138524	✔		Carte
E21	.570 6091			Transformateur 100VA230.400/24
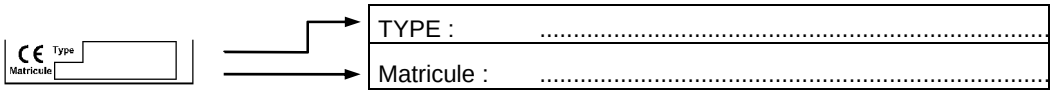
➢ Si commande de pièces indiquez la quantité et notez le numéro de votre machine dans le cadre ci-dessous.