RANGER 305D (AUS) KUBOTA WIRING DIAGRAM G4571-3 REV: C

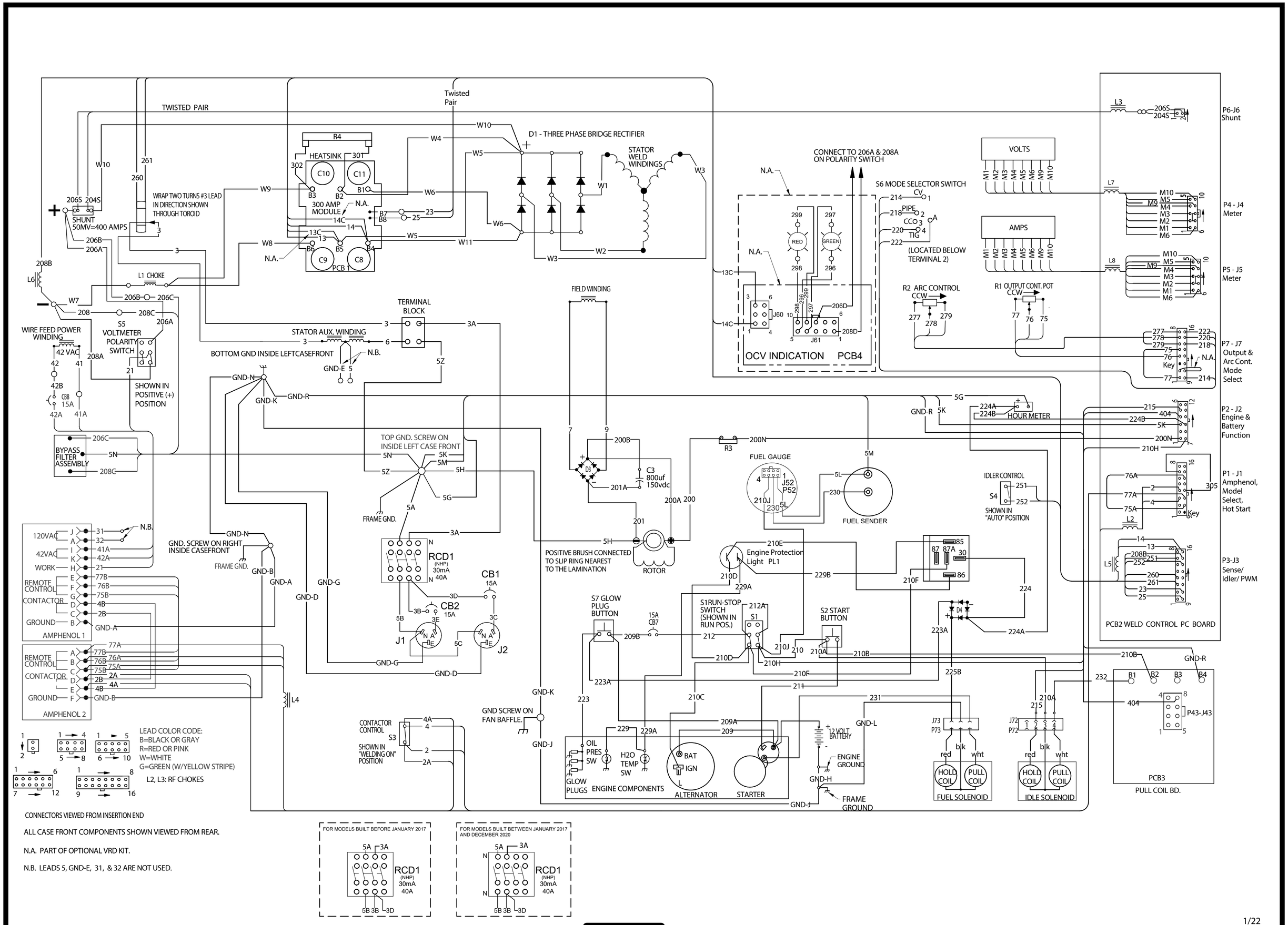

LINCOLN ELECTRIC

CLEVELAND, OHIO U.S.A.